ENTRADA DE ENERGIA - DETALHE LATERAL

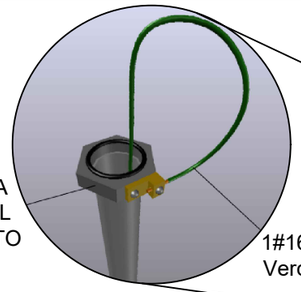

VER DETALHE DA BUCHA TERMINAL DE ATERRAMENTO

1#16mm² - PVC 70°C Verde, Classe 2

Poste da rede CELESC a instalar
Possível instalação de transformador

Rede BT CELESC

2x[3#120(120)]mm²-EPR-Cu
ST2 - CLASSE 2 - 90°C

0,4m

0,8m

cinta de aço inox

2xFeGa ø4"

N° do endereço ou nome da edificação escrito com tinta indelével utilizando gabarito

RUA REINALDO GASPARETTO, N°68, CENTRO, PERITIBA - SC

3m

Caixa B1
ENTRADA
85x65x85cm

Caixa B1
SAÍDA
85x65x85cm

Limite da via pública

45cm

EDIFICAÇÃO

2m

Eletrodutos de saída embutidos no piso da edificação

Calçada

Deixar sobra de 2m por fase

0,5m

4m

0,6m

Envelope de concreto magro

Ver detalhes da malha e da caixa de aterramento

Fita de sinalização e advertência "ENERGIA ELÉTRICA"

Cabo de cobre PVC 16mm²
70°C - Classe 2 - Cor Verde

2xPVC RÍGIDO ø4"

Haste de aterramento 2,4mxø5/8"
Ref. Cooperweld - 254µ Cu

Conector de aterramento a compressão SACG

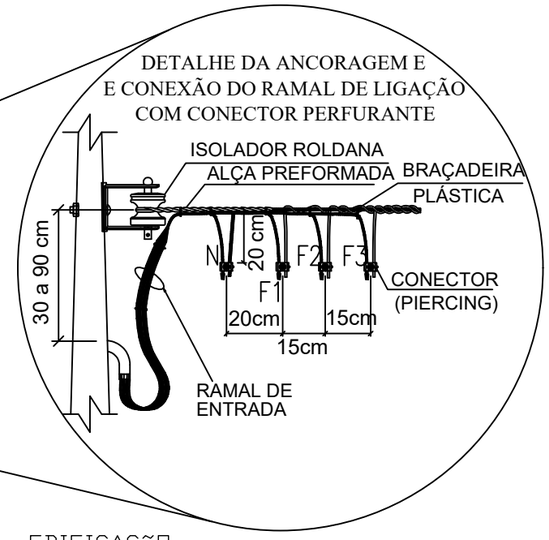

DETALHE DA BUCHA TERMINAL DE ATERRAMENTO PARA ELETRODUTO

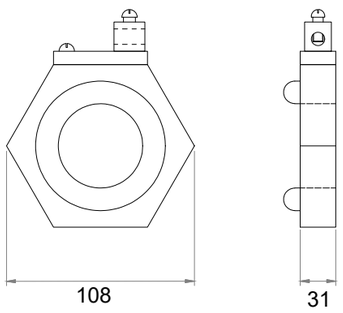

Notas:

1. Fabricada em ferro nodular zincado por imersão a quente ou alumínio no formato sextavado ou oitavado;
2. Terminal para aterramento em latão compatível com condutores de seção 16 mm² ou 25 mm²;
3. Anel isolante em material polimérico ou borracha;
4. Rosca interna NPT para eletroduto conforme ABNT NBR 5597 ou BSP para eletroduto conforme ABNT NBR 5598;
5. Dimensões em milímetros (mm).

AMAUC
ASSOCIAÇÃO DOS MUNICÍPIOS DO ALTO URUGUAI CATARINENSE
Rua Marechal Deodoro, 772, 12º andar. Centro - Concórdia - SC 89700-905
Fone (49)3482 3500. www.amauc.org.br

PREFEITURA MUNICIPAL DE PERITIBA - SC

PROJETO:
PROJETO ELÉTRICO ENTRADA DA ENERGIA - PISCINA PUBLICA E ESPAÇO MULTIUSO

ENDEREÇO DA OBRA:
RUA REINALDO GASPARETO, N°68, CENTRO - PERITIBA - SC

ESCALA: INDICADA

PRANCHA: ELE 03 /09

DISCRIMINAÇÃO:
DETALHE LATERAL DA ENTRADA DE ENERGIA
DETALHE DA ANCORAGEM E CONEXÃO DO RAMAL DE LIGAÇÃO
DETALHES DO ATERRAMENTO DO ELETRODUTO

DATA: SETEMBRO / 2025

DESENHO: RENATO

FOLHA: ABNT - A3

RESPONSÁVEL TÉCNICO PROJETO:
Renato Bergamo
Assinado de forma digital por Renato Bergamo
Dados: 2025.09.26 08:32:25 -03'00'
RENATO BERGAMO
ENGENHEIRO ELETRICISTA - CREA - SC: 068.830-4

RESPONSÁVEL TÉCNICO EXECUÇÃO:

PROPRIETÁRIO:
PREFEITURA MUNICIPAL DE PERITIBA - SC
CNPJ: 82.815.085/0001-20

Ficam reservados os direitos autorais de execução do projeto conforme Lei Federal n. 5.194/66